ИНСТРУКЦИЯ ПО УСТАНОВКЕ **111.4186.1/333.4186.1**

ЗАЩИТА КАРТЕРА И КПП

RIVAL
WWW.RIVALAUTO.RU

Марка	Модель	Поколение	Объем двигателя	Тип привода	Тип КПП
Nissan	Note	2016-2020	1,2(PHEV)	FWD	-

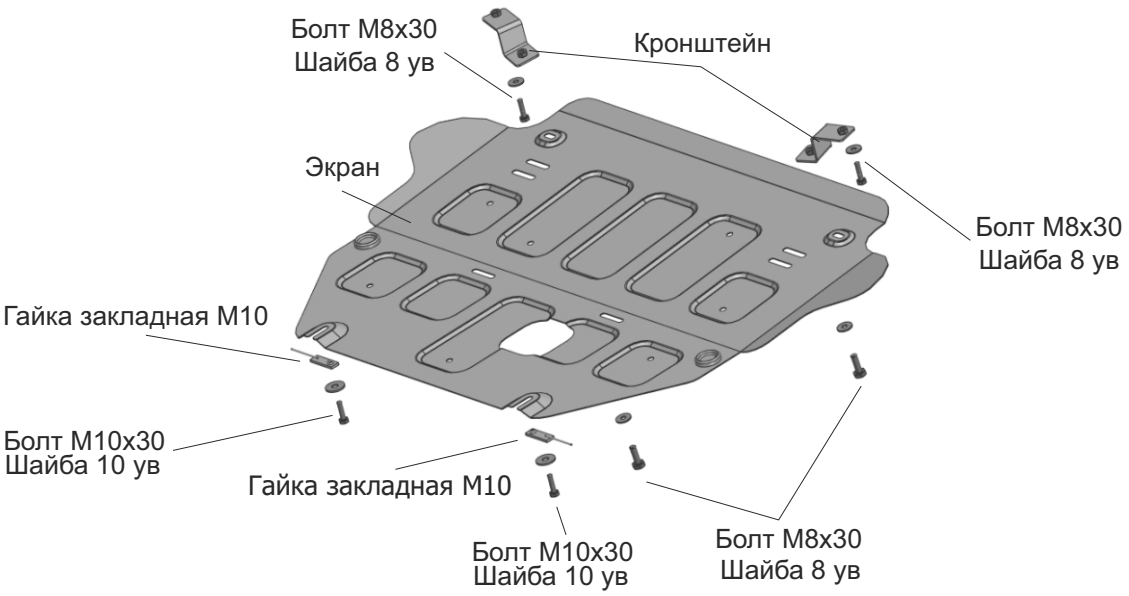

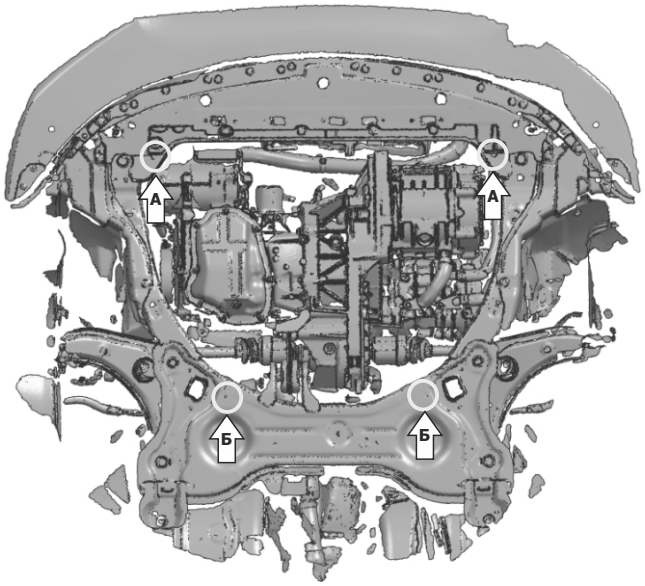

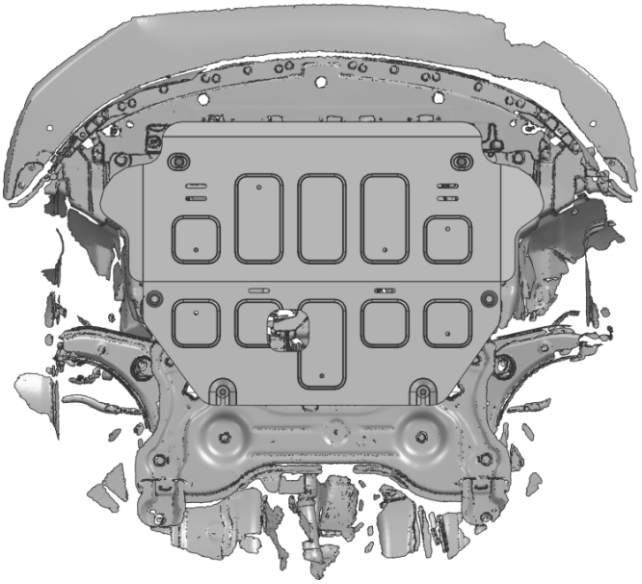

Инструкция по установке:

1. В точки (А) установить кронштейны. Закрепить их болтами М8х30 и шайбами 8 ув.
2. В точки (Б) установить гайки закладные М10. В закладные вкрутить на 2-3 оборота болты М10х30 с шайбой 10 ув.
3. Заднюю часть экрана завести открытыми пазами в установленные болты М10.
4. Переднюю часть защиты зафиксировать через кронштейны болтами М8х30 с шайбой 8 ув.
5. Затянуть болтовые соединения с необходимым усилием. Использование пневмоинструмента запрещено.

Состав изделия:

Наименование	Кол-во	Момент затяжки
Болт М8х30	4 шт.	24 Нм
Болт М10х30	2 шт.	49 Нм
Шайба 8 ув.	4 шт.	
Шайба 10 ув.	2 шт.	
Гайка закладная М10	2 шт.	
Экран	1 шт.	
Кронштейн	2 шт.	

Производитель вправе вносить изменения в конструкцию защиты.
Техническая поддержка: e-mail: **supp@rivalauto.com**; Телефон**: 8-800-555-60-43**